PRZEKRÓJ E-E

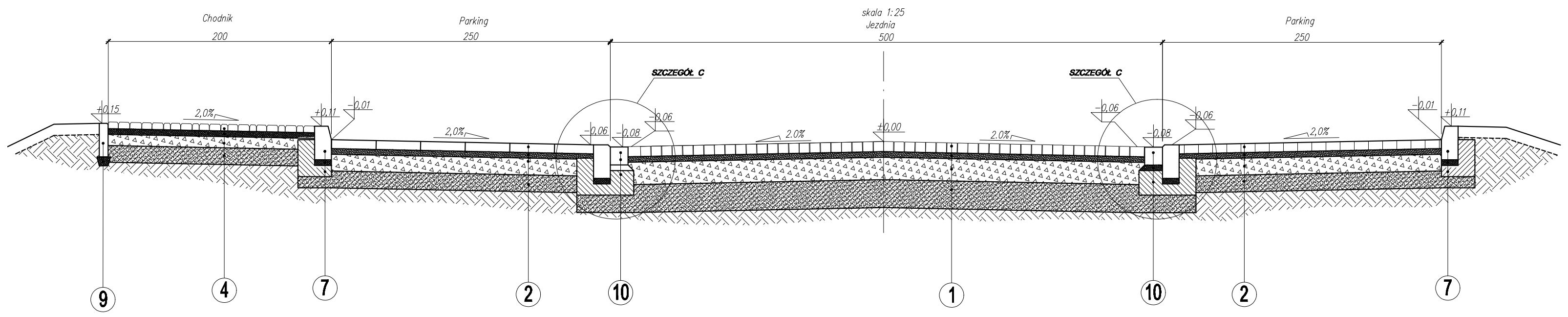
skala 1:25
Chodnik
200
Parking
250
Jezdnia
500
Parking
250
SZCZEGÓŁ C
SZCZEGÓŁ C
+0,15
2,0%
+0,11
+0,01
2,0%
-0,06
-0,08
-0,06
2,0%
±0,00
2,0%
-0,06
-0,08
-0,06
2,0%
+0,01
+0,11
9
4
7
2
10
1
10
2
7

PRZEKRÓJ D-D

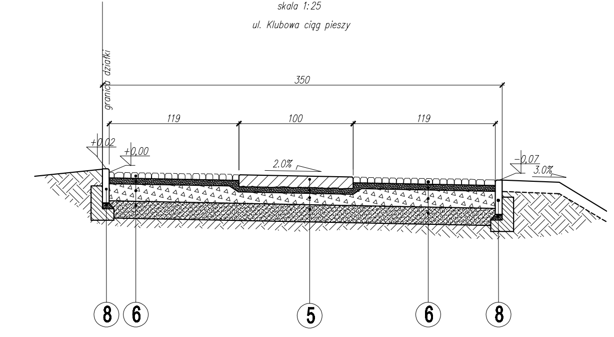
skala 1:25
ul. Klubowa ciąg pieszy
granica działki
350
119
100
119
+0,02
±0,00
2,0%
+0,07
3,0%
8
6
5
6
8

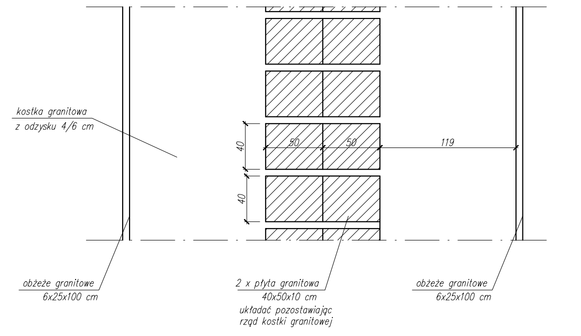
kostka granitowa
z odzysku 4/6 cm
40
40
50
50
119
obżeże granitowe
6x25x100 cm
2 x płyta granitowa
40x50x10 cm
układać pozostawiając
rząd kostki granitowej
obżeże granitowe
6x25x100 cm

SZCZEGÓŁ ŁĄCZENIA PROJEKTOWANEJ NAWIERZCHNI Z NAWIERZCHNIĄ ISTNIEJĄCĄ

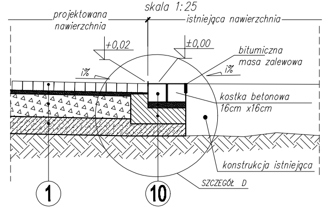
skala 1:25
projektowana
nawierzchnia
istniejąca nawierzchnia
+0,02
±0,00
bitumiczna
masa zalewowa
i%
i%
kostka betonowa
16cm x16cm
konstrukcja istniejąca
SZCZEGÓŁ D
1
10

PRZEKRÓJ F-F

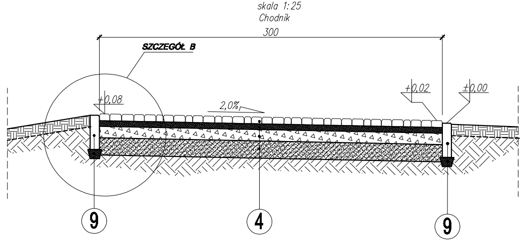
skala 1:25
Chodnik
300
SZCZEGÓŁ B
+0,08
2,0%
+0,02
±0,00
9
4
9

JEZDNIA

①

kostka betonowa kolor szary	8cm
podsypka cementowo-piaskowa 1:4	3cm
podbudowa z kruszywa kamiennego łamanego stabilizowanego mechanicznie (mieszanka o ciągłym uziarnieniu 0/31,5)	20cm
wzmocnione podłoże kruszywo stabilizowane cementem Rm=2,5 MPa	25 cm

podłoże rodzime G4

PARKING

②

kostka betonowa kolor czarny	8cm
podsypka cementowo-piaskowa 1:4	5cm
podbudowa z kruszywa kamiennego łamanego stabilizowanego mechanicznie (mieszanka o ciągłym uziarnieniu 0/31,5)	15cm
wzmocnione podłoże kruszywo stabilizowane cementem Rm=1,5 MPa	15cm

podłoże rodzime G4

WYSPA KANALIZUJĄCA

③

kostka betonowa kolor czerwony	8cm
podsypka cementowo-piaskowa 1:4	3cm
podbudowa z kruszywa kamiennego łamanego stabilizowanego mechanicznie (mieszanka o ciągłym uziarnieniu 0/31,5)	15cm
wzmocnione podłoże kruszywo stabilizowane cementem Rm=1,5 MPa	15cm

podłoże rodzime G4

CHODNIK

④

kostka betonowa	8cm
podsypka cementowo-piaskowa 1:4	3cm
podbudowa z kruszywa kamiennego łamanego stabilizowanego mechanicznie (mieszanka o ciągłym uziarnieniu 0/31,5)	10cm
wzmocnione podłoże kruszywo stabilizowane cementem Rm=1,5 MPa	15 cm

podłoże rodzime G4

PŁYTA CHODNIKOWA

⑤

płyta chodnikowa 2x40x50 cm	10cm
podsypka cementowo-piaskowa 1:4	5cm
podbudowa z mieszanki kruszywa kamiennego łamanego niesortowanego o ciągłym uziarnieniu 0/31,5	10cm
wzmocnienie podłoża gruntem stabilizowanym cementem Rm=1,5 MPa	15cm

podłoże rodzime G4

CHODNIK KOSTKA GRANITOWA

⑥

kostka granitowa kolor szary z odzysku	4/6cm
podsypka cementowo-piaskowa 1:4	3cm
podbudowa z mieszanki kruszywa kamiennego łamanego niesortowanego o ciągłym uziarnieniu 0/31,5	15cm
wzmocnienie podłoża gruntem stabilizowanym cementem Rm=1,5 MPa	15cm

podłoże rodzime G4

⑦

krawężnik betonowy 15x30 cm	
podsypka cem-piaskowa 1:4	5cm
ława z oporem -beton C 12/15	

⑦'

krawężnik betonowy najazdowy 15x22 cm	
podsypka cem-piaskowa 1:4	5cm
ława z oporem -beton C 12/15	

⑧

obrzeże granitowe 6x25 cm	
podsypka cem-piaskowa 1:4	5cm
ława z oporem -beton C 12/15	

⑨

obrzeże betonowe 8x30 cm	
podsypka cem-piaskowa 1:4	5cm

⑩

kostka betonowa 16cm x 16cm	
podsypka cem-piaskowa 1:4	5cm
ława z oporem -beton C 12/15	

PRACOWNIA PROJEKTOWA
BARTŁOMIEJ DYNOWSKI
59-220 Legnica,
ul.Batalionu Parasol 8/4
tel/fax 76/ 819 72 75 tel. 790 456 770

obiekt:	Budowa drogi gminnej łączącej ulice Generała Władysława Andersa i ulice Jana Pawła II		
adres inwestycji:	Legnica		
inwestor:	GMINA LEGNICA Pl. Słowiański 8 59-220 Legnica		
projektant:	mgr inż. Bartłomiej Dynowski nr uprawnień 50/DOŚ/08		
sprawdzający:			
temat rysunku: PRZEKROJE KONSTRUKCYJNE			branża: drogowa
data: 09.2013	stadium: PB+PW	skala: 1:50; 1:10	nr rysunku: 03/D